Technisches Datenblatt

Produktmerkmale

Kühlschrank 113 l, weiß		
Modell	**SAP -Code**	00039849
DNR 200	**Eine Gruppe von Artikeln - Web**	Kühl- und Gefrierschränke

- Kammervolumen [l]: 113
- Mindestvorrichtungstemperatur [° C]: 0
- Maximale Gerätetemperatur [° C]: 10
- Isolationsdicke [MM]: 70
- Steuertyp: digital
- Innenbeleuchtung: Nein
- Türschloss: Ja
- Öffnung des Geräts: beidseitig
- Automatisches Auftauen: Ja
- Jährlicher Energieverbrauch [KWH]: 155

SAP -Code	00039849	**Bruttovolumen [M3]**	0.407
Netzbreite [MM]	595	**Nettovolumen [M3]**	0.321
Nettentiefe [MM]	650	**Mindestvorrichtungstem-peratur [° C]**	0
Nettohöhe [MM]	830	**Maximale Gerätetem-peratur [° C]**	10
Nettogewicht / kg]	35.00	**Kältemittel**	R600a
Power Electric [KW]	0.063	**Gerätegeräusch**	51,2-52,3
Wird geladen	230 V / 1N - 50 Hz	**Belastungskapazität [kg]**	30
Energieklasse	A++	**Kältemittelgewicht [g]**	35.00
Kammervolumen [l]	113	**Klimaklasse**	4

tel.: +420 381 582 284
e-mail: rmgastro@rmgastro.com
web: www.rmgastro.com

Technisches Datenblatt

Technische Zeichnung

Kühlschrank 113 l, weiß		
Modell	**SAP -Code**	00039849
DNR 200	**Eine Gruppe von Artikeln - Web**	Kühl- und Gefrierschränke

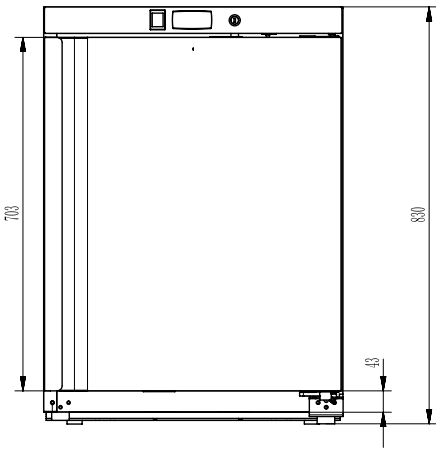

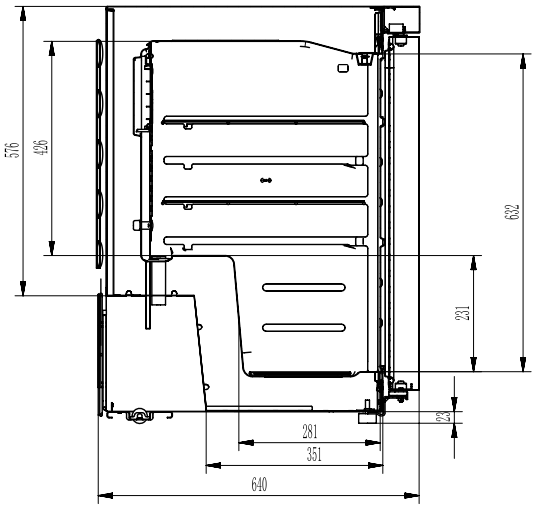

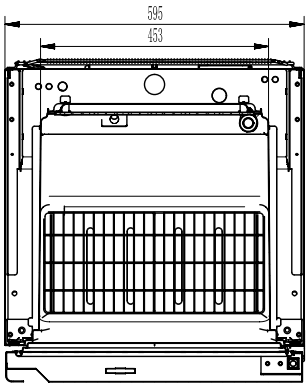

tel.: +420 381 582 284
e-mail: rmgastro@rmgastro.com
web: www.rmgastro.com

Technisches Datenblatt

Produkt Vorteile

Kühlschrank 113 l, weiß		
Modell	**SAP -Code**	00039849
DNR 200	**Eine Gruppe von Artikeln - Web**	Kühl- und Gefrierschränke

1

Energieklasse A++ – niedriger jährlicher Energieverbrauch 155 kWh

Sehr energieeffizienter Betrieb

- Niedrigere Energiekosten

2

Isolierung 70 mm

Starke PU-Isolierung, geringere Wärmeverluste

- Geringerer Energieverbrauch und stabile Innentemperatur auch bei höherer Umgebungstemperatur (bis 38 °C)

3

Automatische Abtauung

Minimaler Eingriff durch das Personal

- Spart Personalzeit und sorgt für zuverlässigeren Betrieb

4

Geprägte Schubladen

GN-Behälter können ohne Roste eingesetzt werden

- Platzersparnis, bessere Ergonomie

tel.: +420 381 582 284
e-mail: rmgastro@rmgastro.com
web: www.rmgastro.com

Technisches Datenblatt

technische Parameter

Kühlschrank 113 l, weiß		
Modell	**SAP -Code**	00039849
DNR 200	**Eine Gruppe von Artikeln - Web**	Kühl- und Gefrierschränke

1. **SAP -Code:**
   00039849
2. **Netzbreite [MM]:**
   595
3. **Nettentiefe [MM]:**
   650
4. **Nettohöhe [MM]:**
   830
5. **Nettogewicht / kg]:**
   35.00
6. **Bruttobreite [MM]:**
   630
7. **Grobtiefe [MM]:**
   680
8. **Bruttohöhe [MM]:**
   950
9. **Bruttogewicht [kg]:**
   41.00
10. **Gerätetyp:**
    Elektrisches Gerät
11. **Power Electric [KW]:**
    0.063
12. **Wird geladen:**
    230 V / 1N - 50 Hz
13. **Energieklasse:**
    A++
14. **Kältemittel:**
    R600a
15. **Kühltyp:**
    statisch mit Ventilator
16. **Material:**
    Lackiertes Blech
17. **Die Außenfarbe des Geräts:**
    weiß
18. **Min Umgebungstemperatur [° C]:**
    0
19. **Maximale Umgebungstemperatur [° C]:**
    38
20. **Geräteeigenschaften 2:**
    kühlend
21. **Kammervolumen [l]:**
    113
22. **Bruttovolumen [M3]:**
    0.407
23. **Nettovolumen [M3]:**
    0.321
24. **Arbeitsplatzmaterial:**
    AISI 304
25. **Verstellbare Füße:**
    Ja
26. **Isolationsdicke [MM]:**
    70
27. **Öffnung des Geräts:**
    beidseitig
28. **Dichtung:**
    Ja

tel.: +420 381 582 284
e-mail: rmgastro@rmgastro.com
web: www.rmgastro.com

Technisches Datenblatt

technische Parameter

Kühlschrank 113 l, weiß		
Modell	**SAP -Code**	00039849
DNR 200	**Eine Gruppe von Artikeln - Web**	Kühl- und Gefrierschränke

29. Anzahl der Türen:
1

30. Einheit:
Ja

31. Steuertyp:
digital

32. Türschloss:
Ja

33. Innenbeleuchtung:
Nein

34. Jährlicher Energieverbrauch [KWH]:
155

35. Mindestvorrichtungstemperatur [° C]:
0

36. Maximale Gerätetemperatur [° C]:
10

37. Automatisches Auftauen:
Ja

38. Zyklus Auftauen:
Nein

39. Gerätegeräusch:
51,2-52,3

40. Belastungskapazität [kg]:
30

41. Kältemittelgewicht [g]:
35.00

42. Anzahl der Gitter:
3

43. Gittergröße [mm x mm]:
479x405

44. Klimaklasse:
4

45. Querschnitt der Leiter CU [mm²]:
0,5

tel.: +420 381 582 284
e-mail: rmgastro@rmgastro.com
web: www.rmgastro.com